全　体　処　理　工　程　図
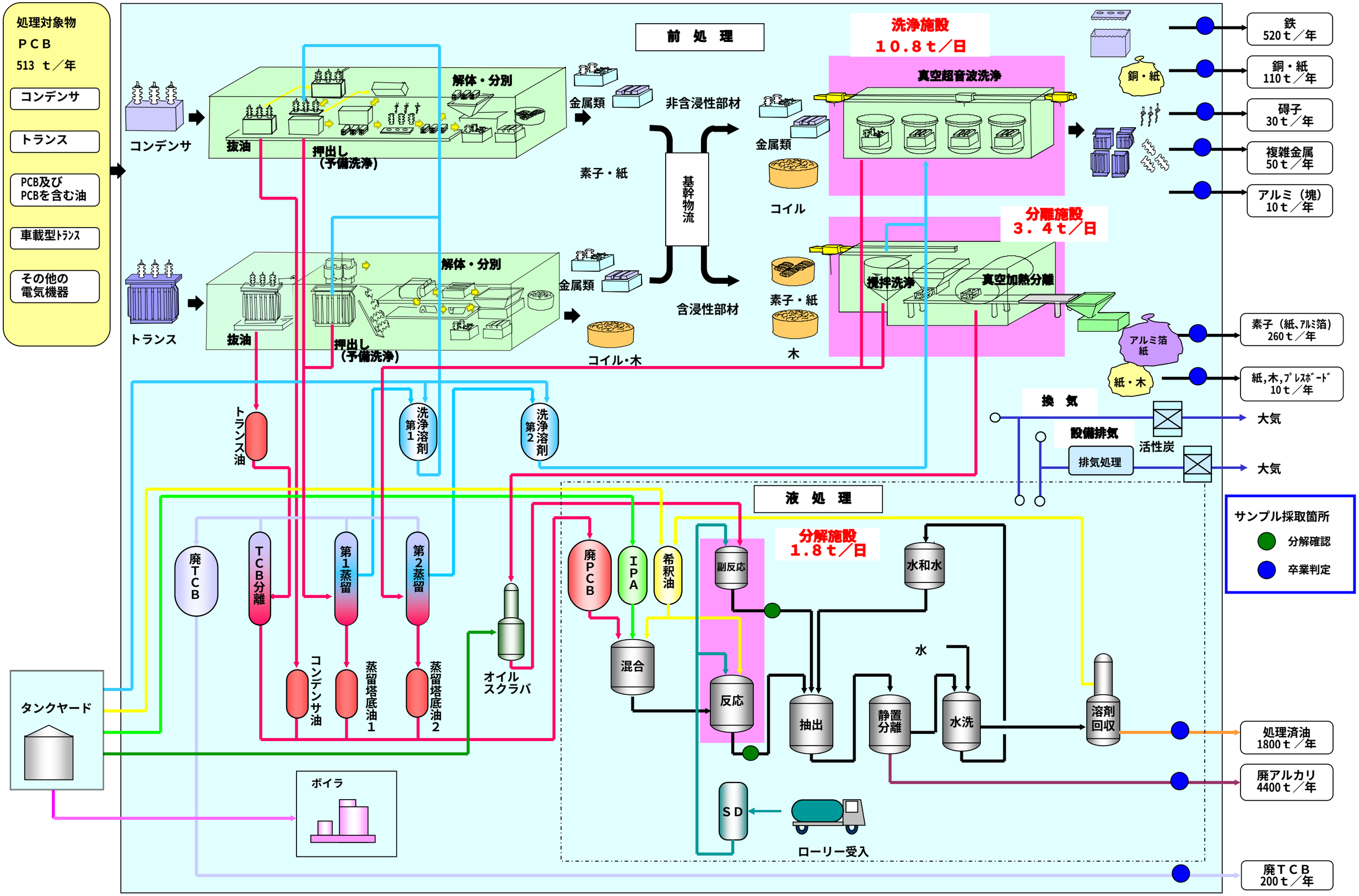
参考資料４－１